SLOVENSKÁ REPUBLIKA

(19) **SK**

ÚRAD
PRIEMYSELNÉHO
VLASTNÍCTVA
SLOVENSKEJ REPUBLIKY

PATENTOVÝ SPIS

(11) Číslo dokumentu:

282 847

(21) Číslo prihlášky: **621-96**

(22) Dátum podania prihlášky: **13. 5. 1996**

(24) Dátum nadobudnutia účinkov patentu: **3. 12. 2002**
Vestník ÚPV SR č.: **12/2002**

(31) Číslo prioritnej prihlášky:

(32) Dátum podania prioritnej prihlášky:

(33) Krajina alebo regionálna organizácia priority:

(40) Dátum zverejnenia prihlášky: **10. 12. 1997**
Vestník ÚPV SR č.: **12/1997**

(47) Dátum sprístupnenia patentu verejnosti: **22. 11. 2002**

(62) Číslo pôvodnej prihlášky v prípade vylúčenej prihlášky:

(86) Číslo podania medzinárodnej prihlášky podľa PCT:

(87) Číslo zverejnenia medzinárodnej prihlášky podľa PCT:

(13) Druh dokumentu: **B6**

(51) Int. Cl.[7] :

G01F 15/18
F16L 3/00
F17D 1/04

(73) Majiteľ: **Reving - V.A.V., s. r. o., Bratislava, SK;**

(72) Pôvodca: **Gála Tibor, Ing., Bratislava, SK;**
Kováč Ladislav, Veľké Úľany, SK;

(74) Zástupca: **Holakovský Štefan, Ing., Bratislava, SK;**

(54) Názov: **Montážny rám nástenných domových regulačných staníc plynu**

(57) Anotácia:
Montážny rám nástenných domových regulačných staníc plynu, v ktorom je k hornému ramenu rámu (1) pripevnená horná príchytka (2) a k dolnému ramenu rámu (1) je pripevnená aspoň jedna dolná príchytka (3). K hornej príchytke (2) je pripevnený držiak (4) nosníka (5), pričom s jedným koncom nosníka (5) je spojené koleno (6) a s druhým koncom nosníka (5) je spojený nátrubok (7). V hornej príchytke (2) a dolnej príchytke (3) sú montážne otvory (8). K dolnému ramenu rámu (1) je pripevnená konzola (9), na ktorej druhom konci je pripevnená objímka (10) na pripojenie vstupnej rúrky.

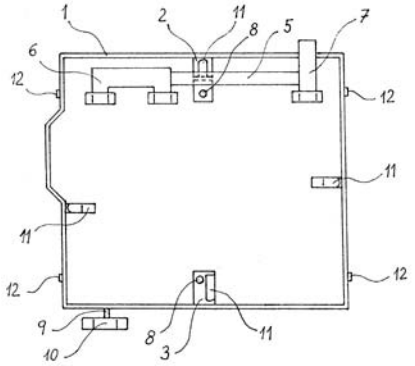

SK 282847 B6

Oblasť techniky

Vynález sa týka nástenných domových regulačných staníc plynu.

Doterajší stav techniky

Doteraz je známych viacero konštrukčných riešení nástenných regulačných staníc a postupov ich montáže.

Najbežnejšie je budovanie domových regulačných staníc plynu priamo na mieste u odberateľa postupným skladaním z jednotlivých dielov a prípravy montážnych spojovacích prvkov podľa pomerov na mieste montáže stanice.

K hlavným nevýhodám takto vytvorených regulačných staníc patrí najmä vysoká prácnosť a znížená kvalita prejavujúca sa napríklad nepresnosťou spojových miest. Nastávajú aj problémy súvisiace s odskúšaním tesnosti celej zostavy.

Sú známe aj konštrukčné riešenia a postupy montáže využívajúce predpripravené zostavy regulačných staníc plynu. Tie využívajú buď odliatok základnej časti skrine regulačnej stanice alebo zvarenú, prípadne inak zmontovanú rámovú konštrukciu, na ktorú sú pevne pripojené prepojovacie diely, ku ktorým sa primontujú ovládacie a meracie zariadenia.

Hlavnou nevýhodou známych konštrukčných riešení a postupov využívajúcich odliatky je najmä vysoká cena vyplývajúca z ceny formy na odlievanie, ktorá sa prejaví najmä pri nižšom počte vyrobených odliatkov. Vysoká cena známych zváraných konštrukcii je daná najmä veľkým počtom zváraných dielov, čo vyžaduje veľké množstvo kvalifikovanej ľudskej práce, kvalitného materiálu a energie.

Podstata vynálezu

Uvedené nedostatky do značnej miery znižuje montážny rám nástenných domových regulačných staníc podľa vynálezu.

Jeho podstata spočíva v tom, že jednoduchá rámová konštrukcia je usporiadaná tak, že k hornému ramenu rámu je pripevnená horná príchytka, k dolnému ramenu rámu je pripevnená aspoň jedna dolná príchytka a k hornej príchytke je pripevnený držiak nosníka. S jedným koncom nosníka je spojené koleno a s druhým koncom nosníka je spojený nátrubok.

V hornej príchytke a dolnej príchytke, resp. dolných príchytkách sú montážne otvory na pripevnenie montážneho rámu na stenu.

K dolnému ramenu rámu je pripevnená konzola, na ktorej druhom konci je objímka na pripojenie vstupnej rúrky. Konštrukčné riešenie podľa vynálezu je výrobne jednoduché s minimalizovaným počtom jednotlivých prvkov a zjednodušeným prichytením k stene, výhodne pomocou dvoch skrutiek alebo skrutiek.

Vstupné a výstupné plynové potrubie súčasne vylepšuje celkovú stabilitu celého systému. Pevné prepojenia s konštantnými vzdialenosťami na pripojenie regulačných a meracích prístrojov zabraňujú pôsobeniu nežiaducich síl, ktoré by mohli na prístroje pôsobiť.

Na obvodový rám sú pripevnené vodidlá a spony, ktoré umožňujú jednoducho a bezpečne pripojiť a odpojiť kryt domovej regulačnej stanice.

Celá zostava podľa vynálezu je vyrobená vo výrobných priestoroch a ako celok je na mieste montáže pripevnená k nosnej stene a pripojená na vstup a výstup plynu.

Prehľad obrázkov na výkrese

Podstata vynálezu je znázornená na priložených obrázkoch. Na obr. 1 je schematický nárys montážneho rámu domových regulačných staníc plynu podľa vynálezu. Na obr. 2 je schematický pôdorys tohto riešenia.

Príklad uskutočnenia vynálezu

Príkladné uskutočnenie montážneho rámu nástenných domových regulačných staníc plynu má ako základný diel rám **1**, ku ktorého hornému ramenu je pripevnená horná príchytka **2**. K dolnému ramenu rámu **1** je pripevnená jedna dolná príchytka **3**. K hornej príchytke **2** je pripevnený držiak **4** nosníka **5**. S jedným koncom nosníka **5** je spojené koleno **6** a s druhým koncom nosníka **5** je spojený nátrubok **7**.

V hornej príchytke **2** a dolnej príchytke **3** sú montážne otvory **8**. K dolnému ramenu rámu **1** je pripevnená konzola **9**, na ktorej druhom konci je objímka **10** na pripojenie vstupnej rúrky.

Príkladné uskutočnenie vynálezu znázornené na obrázkoch má aj vodidlá **11**, ktoré sú upevnené na bočných ramenách rámu držiaka **4** a dolnej príchytke **3**, ktoré slúžia na navedenie krytu do polohy, v ktorej je fixovaný. Fixovanie krytu je zabezpečené pomocou štyroch spôn **12**, z ktorých dve sú pripevnené na vonkajšiu stranu ľavého a dve na vonkajšiu stranu pravého ramena ránu **1**.

V konkrétnych prípadoch býva medzi výstup kolena **6** a nátrubok **7** pripojený plynomer a k vstupu kolena **6** je pripojený napríklad regulátor plynu a guľový ventil.

Priemyselná využiteľnosť

Montážny rám nástenných domových regulačných staníc plynu podľa vynálezu možno výhodne využiť najmä pri montáži domových regulačných staníc plynu, kde sa prejavia jeho výhody vyplývajúce z nízkej ceny, vysokej presnosti a možnosti rýchleho a presného pripojenia k rozvodu plynu.

P A T E N T O V É N Á R O K Y

1. Montážny rám nástenných domových regulačných staníc plynu, **v y z n a č u j ú c i s a t ý m** , že k hornému ramenu rámu (1) je pripevnená horná príchytka (2) a k dolnému ramenu rámu (1) je pripevnená aspoň jedna dolná príchytka (3), k hornej príchytke (2) je pripevnený držiak (4) nosníka (5), pričom s jedným koncom nosníka (5) je spojené koleno (6) a s druhým koncom nosníka (5) je spojený nátrubok (7).

2. Montážny rám nástenných domových regulačných staníc plynu podľa nároku 1, **v y z n a č u j ú c i s a t ý m** , že v hornej príchytke (2) a dolnej príchytke (3) sú montážne otvory (8).

3. Montážny rám nástenných domových regulačných staníc plynu podľa nároku 1, **v y z n a č u j ú c i s a t ý m** , že k dolnému ramenu rámu (1) je pripevnená konzola (9), na ktorej druhom konci je pripevnená objímka (10) na pripojenie vstupnej rúrky.

1 výkres

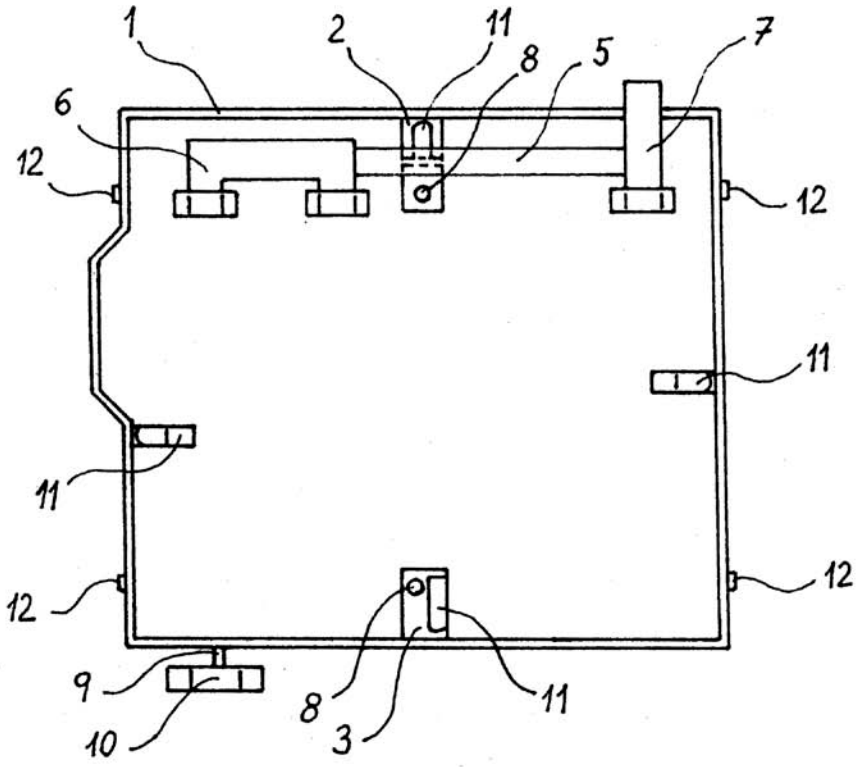

obr. 1

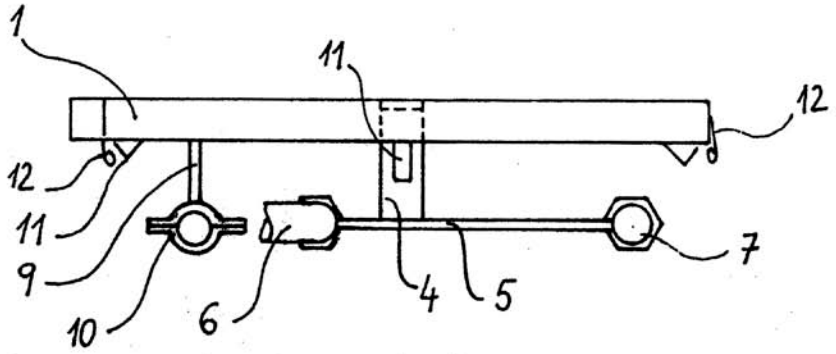

obr. 2

Koniec dokumentu